智能风机盘管温控器

WT301/WT302

Milesight

星纵物联

星纵物联 WT301/WT302 是一款先进的电容触控式智能风机盘管温控器，专为两管型中央空调风机盘管系统或风道系统的室内温度控制而设计。产品支持自定义运行系统，通过比较室内温度和设定温度，对空调系统末端的风机盘管、电动阀、电动球阀或风阀、供热设备进行开启和关闭控制，达到舒适节能的效果。

WT301/WT302 支持通过无线 LoRaWAN®组网通信，实现远程集中管理控制。可与星纵物联 LoRaWAN®网关及第三方物联网平台结合，联动其他智能设备实现场景控制。此外，产品简约美观，支持标准 86 型或欧式 60 型底盒快速安装，广泛应用于商场、酒店、校园、工厂、医疗、教育等室内场景。

◆ 产品亮点

- 两种版本选择：支持三速风机盘管，适配 2 管型阀门控制，可选开/关型或 0-10V 调节型
- 精准温度调节：0.5℃高准确率温度调节，精准控制室内温度水平
- 电容式触控：采用 LED 液晶面板+电容式触控按键，提供更好的交互体验
- 自定义任务编程：支持设置温度控制任务与时间排程（7 天：5+1+1，6 个时间段/天）

- 按键锁功能：个性化管理按键，可锁定按键，避免设备在公共场所被恶意操作或误操作
- 断电记忆保护：温控器在恢复供电时，可以平滑地恢复到断电前之前的操作状态
- 接口功能强大：自带 1 个 NTC 接口+1 个房卡接口，可对接外部设备，灵活扩展方案应用
- 外形美观：12mm 超薄嵌入式面板，搭配纯平无框简约大气的外观设计，轻松融入不同装修风格
- 轻松安装：适配标准 86 底盒或欧式 60 底盒，满足各种不同安装环境要求
- 兼容性好：兼容标准 LoRaWAN®网关和第三方网络服务器平台，支持自组网

◆ 产品规格

型号			两管，开/关型 WT301	两管，0-10V 调节型 WT302
温控器功能	阀门		开/关型电动二通阀	0-10V 比例积分阀
	风机		低速、中速、高速、自动风	
	温度调节	内部传感器	NTC10K	
		设定范围	5°C~35°C	
		准确率	±0.5℃	
	接口		1 × NTC 接口，对接外部 NTC 温度传感器 1 × 房卡接口，对接外部房卡系统	
电气参数	输入电压		95~240 VAC，50Hz/60Hz	
	额定电流		**阀门继电器**：阻性负载 3A；感性负载 1A **风机继电器**：阻性负载 5A；感性负载 3A	
	设备功耗		< 1.5W	
无线参数	通信协议		标准 LoRaWAN®协议	
	工作频段		470~510MHz(多频段可选： IN865/RU864/EU868/US915/AU915/KR920/AS923-1&2&3&4)	
	发射功率		19dBm(470)/16dBm(868)/20dBm(915)	
	接收灵敏度		-137dBm/125kHz SF=12	
	入网/工作模式		OTAA/ABP Class C	
物理特性	显示温度		5°C~99°C	
	工作温度		0°C~45°C	
	存储温度		-5°C~45°C	

	工作湿度	5% ~95% RH（无凝结）
	防护等级	IP20
	面板&按键	LED 液晶面板+电容触控按键
	外壳材质	PC+ABS（阻燃材质）
	颜色	白色
	尺寸	88 × 88 × 44.7 mm
	安装方式	标准 86 底盒 或 欧式 60 底盒安装（底盒需自配）
	安装孔距	60mm
	接线端子大小	支持 2×1.5 mm²或 1×2.5 mm²
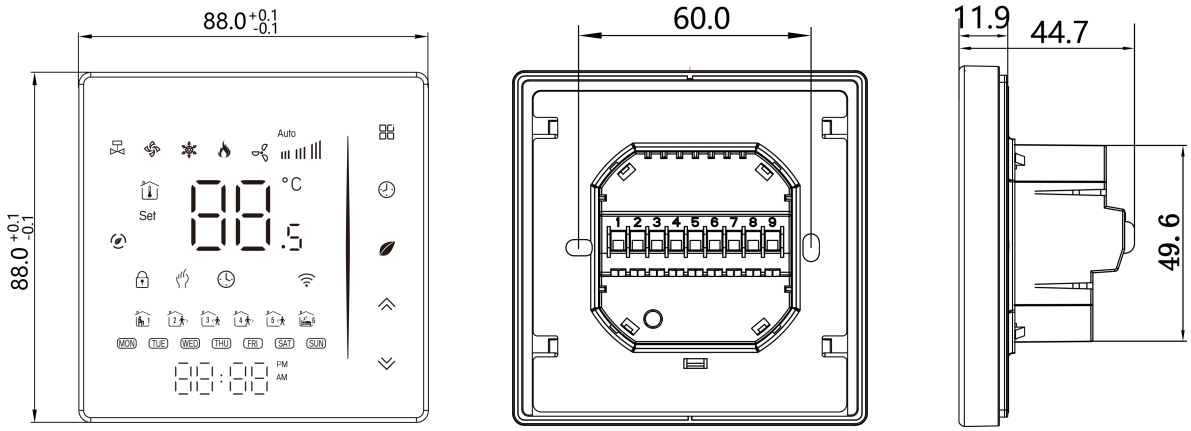
◆ 产品尺寸（mm）